Apelson

STATISCHE **BACKÖFEN**

AMS 5001 X

Cod. **07001406** EAN **8422248376211**

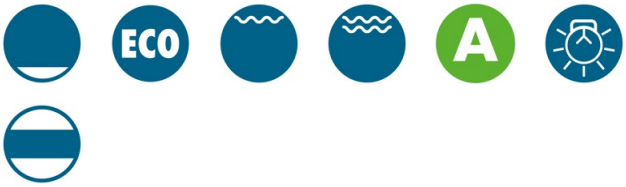

ALLGEMEINE INFORMATIONEN

EAN/UPC	8422248376211
Unterfamilie	Static

Produktdatenblatt

Energieeffizienzindex (EEI)	95,2
Energieeffizienzklasse	A
Energieverbrauch im konventionellen Modus [kWh/Zyklus]	0,79
Wärmequelle	Electricity
Anzahl der Garräume	1
Volumen des des Garraums (l)	75

Steuerung

Anzahl der Funktionen	3
Mindesttemperatur [°C]	50
Höchsttemperatur [°C]	250

Merkmale

Politur	Easy cleaning Nclean enamel
Inneres Glas herausnehmbar	√
Anzahl der Glühbirnen	15
Leistung der Lampe [W]	1
Ebenen	5

Sicherheit

Kühlgebläse	√

Stromanschluss

Nennspannung (V)	220-240
Nennfrequenz (Hz)	50

Zubehör
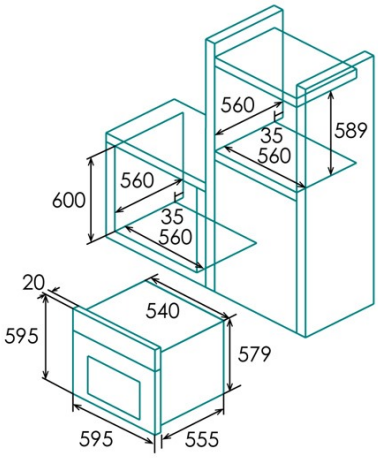
Flaches Ofenblech	√
Rost	√